Accessori per portoni

Accessories for sliding and folding doors
Zubeh r f r Falt- und Schiebetore
Accessoires pour portes coulissantes
Accesorios para puertas correderas
Аксессуары д ля ворот

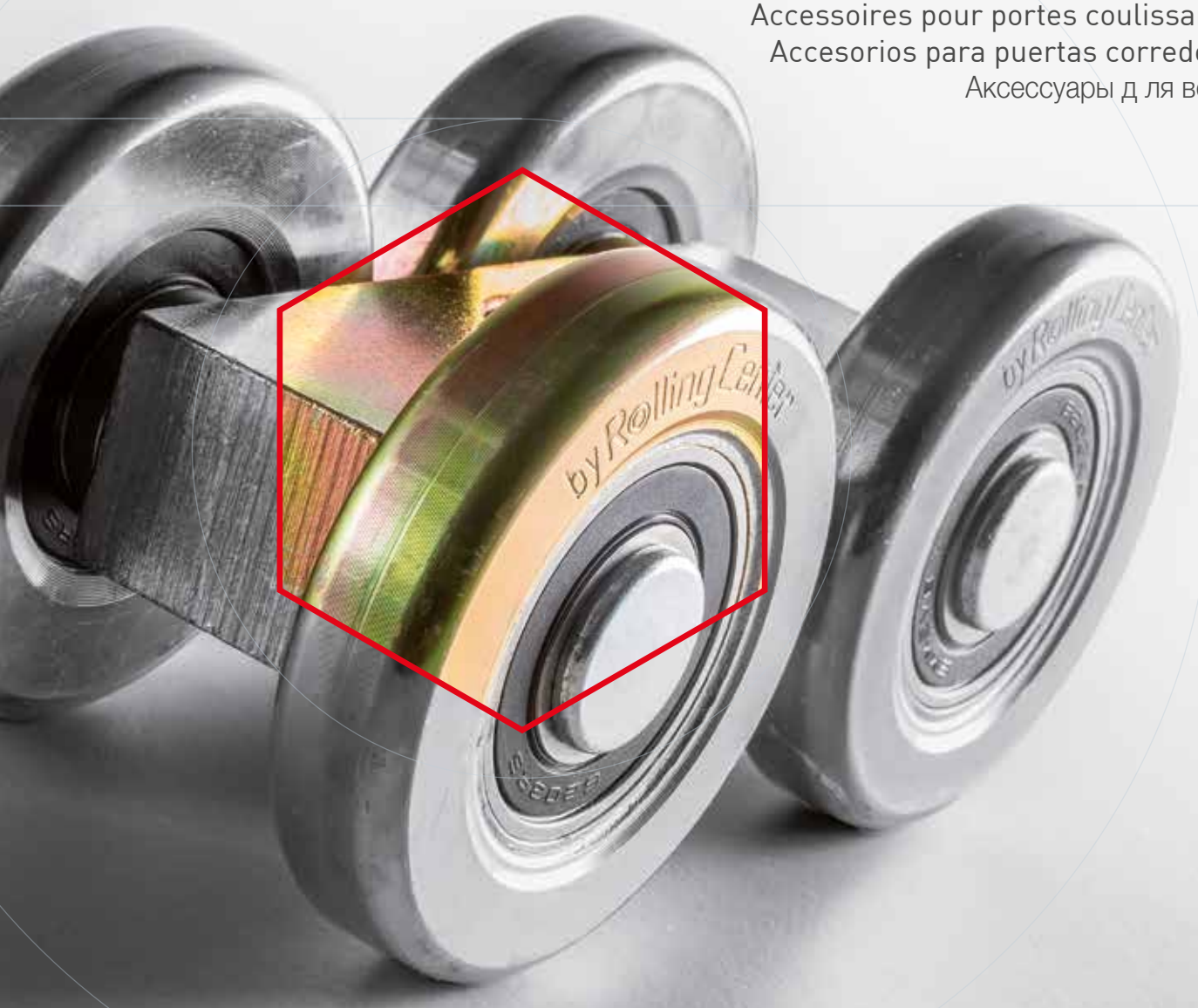

RIDUZIONE DEI COSTI
• Riduzione drastica dei COSTI DI TRASPORTO (solo gli accessori in 2 pallet) e dei TEMPI DI CONSEGNA (massimo 2 settimane).

• Vengono forniti SOLO GLI ACCESSORI NECESSARI AL MONTAGGIO del portone e le guide sono tagliate "secondo progetto". Ogni KIT è corredato del DISEGNO PER FACILITARE IL MONTAGGIO.

• Bassi costi di manutenzione.

VERSATILITÀ E AFFIDABILITÀ
• VASTA GAMMA DI ACCESSORI per soddisfare tutte le esigenze del Vostro Cliente.

• Fornitura della porta pedonale, ove possibile
• Il montaggio può essere previsto con guide a pavimento, senza guide, con guida a pavimento a scomparsa.

VANTAGGI
• Possibilità di montare i PANNELLI ISOLANTI (spessore 40 mm.) e la MOTORIZZAZIONE che già utilizzate, con evidenti vantaggi anche sull'assistenza post vendita.

• AFFIDABILITÀ TOTALE grazie all'utilizzo di materiali e tecnologie in costante evoluzione. Tutti i componenti sono sottoposti a severi test di collaudo.

SILENZIOSITÀ
Tutti i componenti sono studiati per rendere silenzioso il Vostro portone.

WE WILL STUDY THE PROJECT FOR YOU.

COST REDUCTION
• Drastic reduction of FREIGHT COSTS (only 2 pallets for all accessories), and delivery time (2 weeks).

• ACCESSORIES: we will provide all necessary accessories for the assembly of the door and the tracks are cut according to the ongoing project. A drawing is included inside every kit to make the assembling easier.

• STOCK REDUCTION: We will provide only the accessories necessary to assemble the door kit.

• Low maintenance costs.
VERSATILITY AND RELIABILITY
• WIDE RANGE OF ACCESSORIES to meet all needs of your Customer.

• Supply of wicket door, where possible

• Assembly can be foreseen with floor track, without track or ground level track.

BENEFITS
• Compatible with 40mm Isolation Panels and with any kind of Automation.
• We use top quality materials with costantly evolving technology and all components are subject to strict testing

NOISELESSNESS
All components are designed to make your doors noiseless.

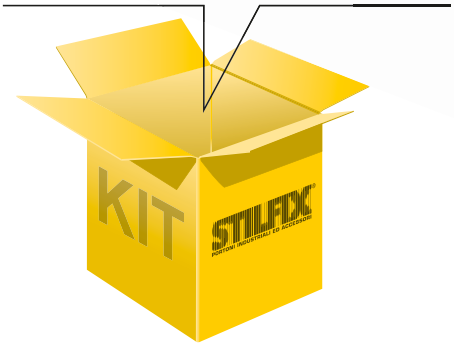

WIR ENTWICKELN DAS PROJEKT FÜR SIE.

KOSTENSENKUNG
• Drastische Reduzierung der TRANSPORTKOSTEN (für Zubehör nur 2 Paletten) und der LIEFERZEITEN (maximal 2 Wochen).

• Es werden NUR DIE FÜR DIE MONTAGE nötigen Beschläge mitgeliefert und die Profile sind schon in der richtigen Länge vorgeschnitten. Jedes KIT ist mit einer technischen Zeichnung ausgestattet, um die Montage zu vereinfachen.

• Geringe Wartungskosten.

VIELSEITIGKEIT UND ZUVERLÄSSIGKEIT
• BREITE PALETTE AN BESCHLÄGEN, um alles Bedürfnissen der Kunden nachzukommen.

• Schlupftür wo möglich

• Die Installation erfolgt mit sowohl aufgedübelten als auch in den Boden gesengten Laufschienen, sowie auch komplett ohne Bodenschienen.

VORTEILE
• Sie können ISOLIERPANEELE (40mm), sowie die ANTRIEBE jeglicher Marke montieren.

• TOTALE Zuverlässigkeit dank der ständigen Weiterentwicklung von Materialien und Technologie. Alle Komponenten werden strengen Tests unterzogen.

GERÄUSCHLOSIGKEIT
Ihr Tor soll sich leise öffnen und schließen lassen, alle unsere Komponenten sind darauf ausgerichtet.

PORTONI INDUSTRIALI ED ACCESSORI
by Rolling Center

NOUS DÉVELOPPONS LE PROJET POUR VOUS.

RÉDUCTION DES FRAIS
· Réduction drastique des frais de transport (seulement 2 palettes pour les accessoires) et TEMPS de LIVRAISON (maximum 2 semaines).

· ACCESSOIRES ET RAILS sont fournis "en fonction du projet" en quantité et en longueur définies. Chaque KIT est équipé d'un dessin technique pour FACILITER L'ASSEMBLAGE.

· Faible coût de maintenance.

VERSATILITÉ ET FIABILITÉ
· LARGE GAMME D'ACCESSOIRES à rencontrer
tous les besoins de votre client.

· Fourniture de porte piétonne où possible.

· Assemblage disponible avec rail au sol, sans rail, avec rail au sol dissimulé.

AVANTAGES
· Vous pouvez monter Panneaux Isolants de 40mm, ainsi que les motorisations de toutes les marques.

· Fiabilité TOTALE grâce au constant développement des matériaux et de la technologie. Tous les composants sont soumis à des tests rigoureux.

FONCTIONNEMENT SILENCIEUX
Tous les composants sont conçus pour un fonctionnement silencieux de la porte.

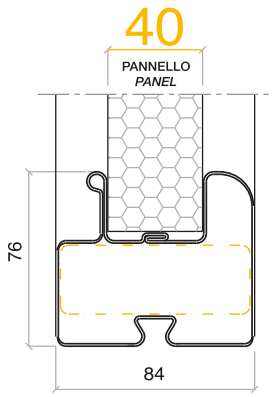

DESARROLLAMOS EL PROYECTO PARA USTED.

REDUCCION DE COSTES
· Reducción drástica de los portes. (solo 2 palets para los accesorios) y TIEMPOS DE
ENTREGA (máximo 2 semanas).

· SOLO se proporcionan ACCESORIOS NECESARIOS PARA MONTAR LA PUERTA Y los perfiles se cortan "según proyecto". Cada KIT está equipado con el DISEÑO PARA FACILITAR EL MONTAJE.

· Bajos costes de mantenimiento.

VERSATILIDAD Y FIABILIDAD
· AMPLIA GAMA DE ACCESORIOS para cumplir con
todas las necesidades del cliente.

· Suministro de puerta peatonal si posible.

· El montaje puede ser provisto con guía al suelo, sin guía, con guía al nivél del hormigón.

VENTAJAS
· Puede montar paneles aislantes de 40mm, así como automatismos de cualquier marca.

· TOTAL fiabilidad gracias al constante mayor desarrollo de materiales y tecnología. Todos los componentes estan sometidos a rigurosas pruebas.

FUNCIONAMIENTO SILENCIOSO
Todos los componentes están diseñados para un funcionamiento silencioso de la puerta.

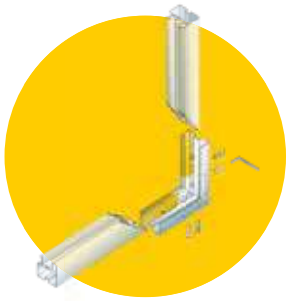

KIT STILFIX HIGHLIGHTS МЫ РАЗРАБАТЫВАЕМ ПРОЕКТЫ ДЛЯ ВАС.

СНИЖЕНИЕ РАСХОДОВ
• резкое снижение ТРАНСПОРТНЫХ РАСХОДОВ (только оснащение 2-ух поддонов) и СРОКОВ ДОСТАВКИ (макс. 2 недели).

• Будет поставляться ТОЛЬКО ОБОРУДОВАНИЕ НЕОБХОДИМОЕ ДЛЯ СБОРКИ ворот; направляющие выполнены «согласно проекту». Каждый НАБОР имеет ЧЕРТЁЖ ДЛЯ УПРОЩЕНИЯ СБОРКИ.

• Низкая стоимость техобслуживания.

ГИБКОСТЬ И НАДЕЖНОСТЬ
• ШИРОКИЙ АССОРТИМЕНТ ОСНАСТКИ чтобы удовлетворить любые требования Вашего клиента.

• Реализация входной двери по возможности.

• Сборка может производиться с напольными направляющими, без направляющих, потайными напольными направляющими.

ПРЕИМУЩЕСТВА
• Можно установить изолирующие панели (толщина 40 мм) и АВТОМАТИЧЕСКОЕ УПРАВЛЕНИЕ, которое
вы уже используете с очевидными преимуществами послепродажной тех. поддержки.

• Возможность персонализации дверей и ворот под ВАШЕЙ МАРКОЙ.

• ПРОФИЛИ поставляются согласно ОКРАСКЕ RAL.

• АБСОЛЮТНАЯ НАДЕЖНОСТЬ
благодаря использованию постоянно эволюционирующих технологий и материалов. Все компоненты подвергаются строгому испытательному тестированию.

БЕСШУМНОСТЬ
Все компоненты были разработаны таким образом, чтобы сделать бесшумными Ваши ворота. Кроме того, по запросу могут быть установлены спецциальные колеса из ТЕФЛОНА в целях сделать двери ещё более тихими и облегчить открытие.

A

GIPI4RP/Z
GIPI4R/Z

B

CA 4RPD/RNPD
CA 4RD/RND
P16/...
P20/...

C

34 / ...
39 P/G
32 P/G

D

STILFIX
28 PS

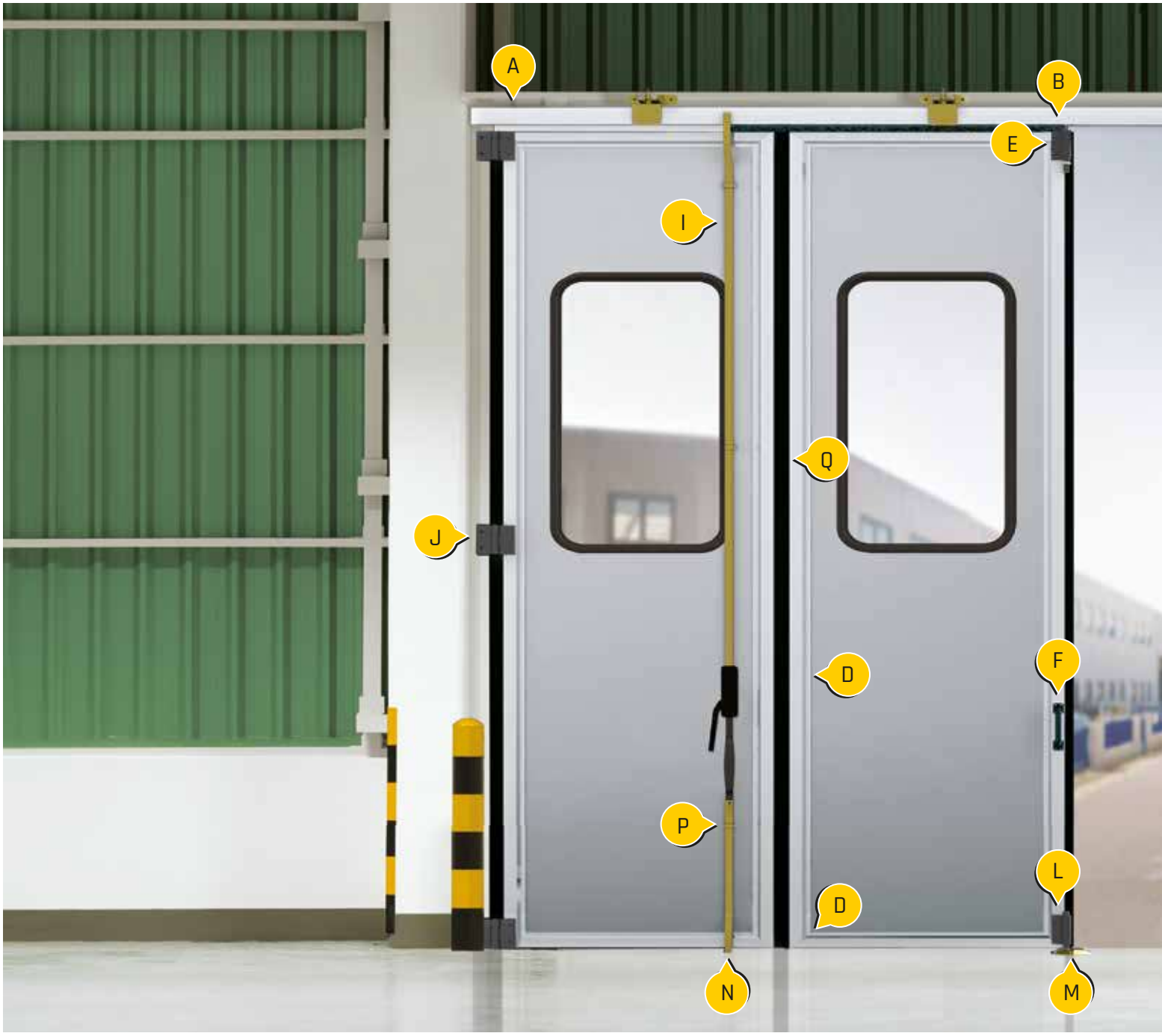

J

CRN 1 AS
28 CS

K

220 S
85/V
85/O
86/...

L

CRN 3 SVS

M

64 DS
64 S
64 SS

E

CRN4 SVS

F

M20
M20P
M25C
30
30F

G

83

H

95/97
DX/SX
60 GS
60 PS

I

79/...
81/S
81 GS
81 PS

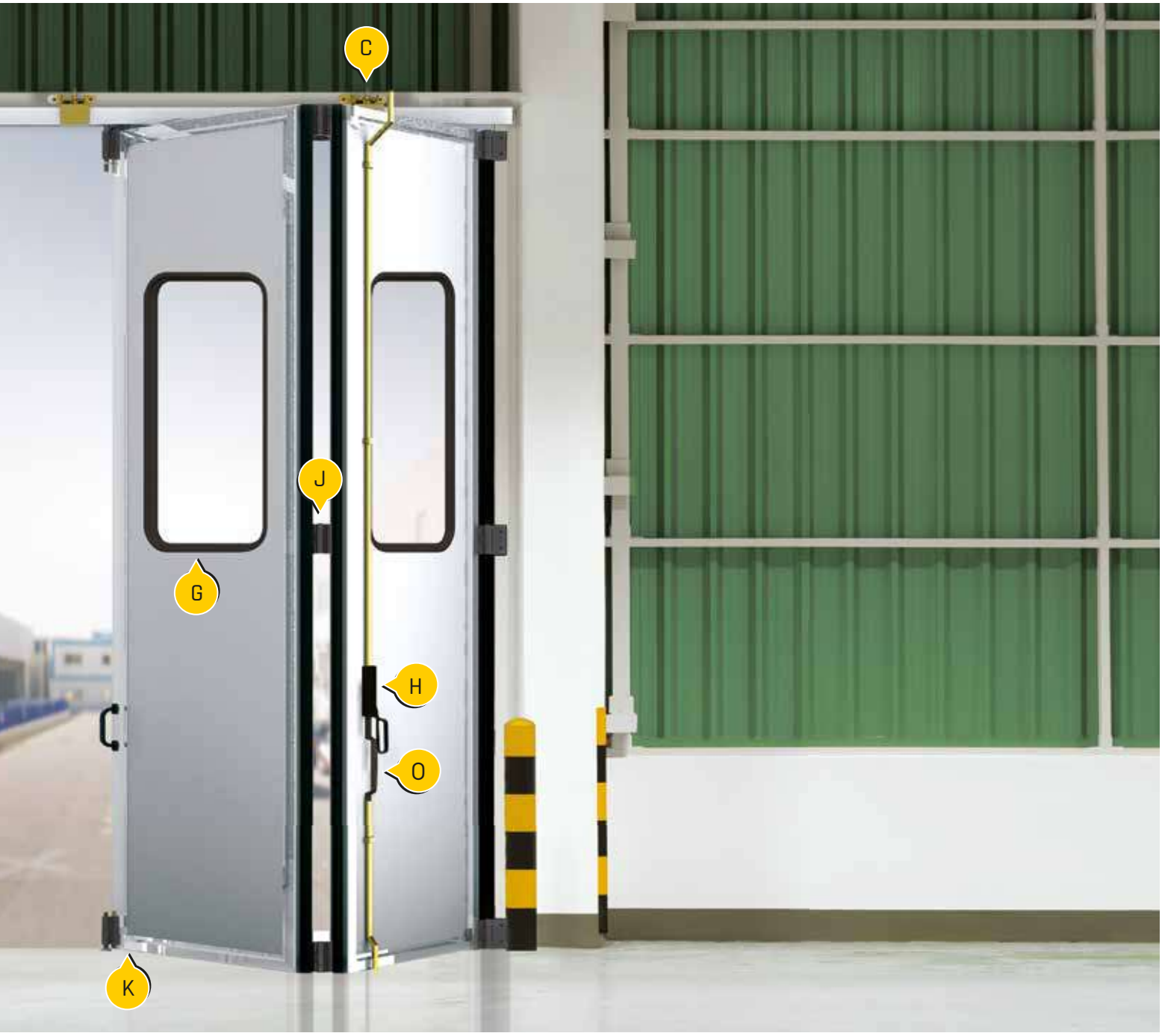

N

75

O

M 25 L
M 30 L

P

61 TS

61 S

Q

240 S

250 S

A

70 P/G/M
71 Z

B

GIPI4RP/Z
GIPI4R/Z

C

CA 4RP/RPN
CA 4RPD/RNPD
CA 4RD/RND
P16/...
P20/...

D

34 / ...
39 P/G
32 P/G

E

78
78S

F

73/74 DX/SX

N

CRN 4 AS

O

230 S

P

CRN 2 AS

Q

220 S
85/V
85/O
86/...

R

61 S

61 TS

G

STILFIX
28 PS

H

M20
M20P
M25C
30
30F

I

83

J

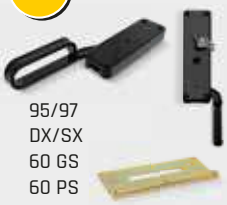

95/97
DX/SX
60 GS
60 PS

K

79/...
81/S
81 GS
81 PS

L

F51P/G/M

M

38/30
38/40

S

75

T

M 25 L
M 30 L

U

CRN 1 AS
28 CS

V

CRN 3 AS

W

CRN 5 AS

Z

240 S
250 S

A

230 S

B

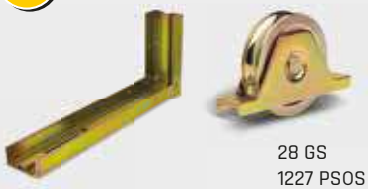

28 GS
1227 PSOS

C

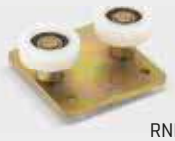

RNP 40 S
RNP 48 S

D

STILFIX
28 PS

I

79/...
81/S
81 GS
81 PS

J

NEW OMEGA

SISTEMA
IBBI

FLOOR Z6

ANGULA Z

E

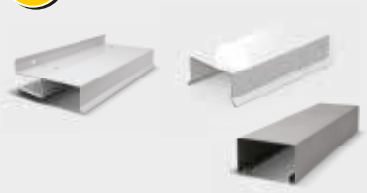

11 BGS
12 BGS
13 BGS
14 ZS

F

M20
M20P
M25C
30
30F

G

83

H

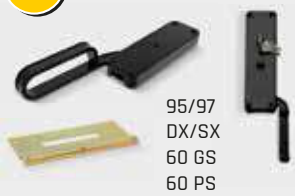

95/97
DX/SX
60 GS
60 PS

K

75

L

M 25 L
M 30 L

M

61 S

61 TS

N

220 S

STILFIX

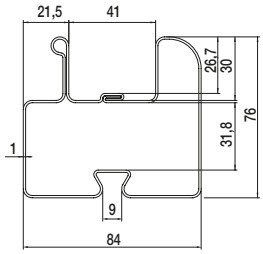

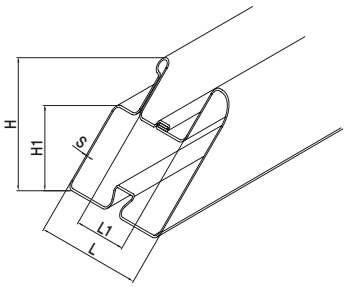

Articolo - Article		Descizione Description	L	L1	H	H1	S	Fasci Sheafs	
Riferimento - Reference			mm					ML	Kg
STILFIX	BB 02 00 45	Preverniciato da ML 6	84	41	76	46	1	6	20

I Profilo per pannello da 40 mm taglio 45°.

1 Pronto all'uso già preverniciato in bianco-grigio RAL9002
2 Sede per inserimento pannello di tamponamento dello spessore di 40mm
3 Gola a coda di rondine porta guarnizioni
4 La giunzione d'angolo avviene con taglio a 45°con l'ausilio di soli fissaggi meccanici su apposite squadrette
5 Ideale per la realizzazione di portoni del tipo "SLIDING", "BOOK" e "FOLDING"
6 Con l'ausilio della DIMAS il profilo STILFIX è facilmente preforabile per l'installazione di ruote, cerniere e squadrette d'angolo.

UK Profile for panels with 40 mm wall thickness and 45° cut.

1 Ready to use in white-gray RAL9002
2 With seat for sandwich panel with 40mm wall thickness.
3 Swallow tail groove for rubber seals
4 Using corner connectors two 45 ° profiles are easily screwed together
5 Ideal for the construction of sliding and folding doors
6 DIMAS allows pre-drilling of the STILFIX profile for the installation of wheels hinges and corner joints.

D Profil für Paneele mit 40 mm Wandstärke und 45° Schnitt.

1 Sofort einsatzbereit in weißgrau RAL9002
2 Mit Sitz für Sandwichpaneel 40mm Wandstärke.
3 Schwalbenschwanznut für Dichtungen
4 Zwei 45° Profile werden ganz einfach mittels Eckverbinder zusammengeschraubt
5 Ideal für den Bau von Schiebe- Falttoren
6 DIMAS ermöglicht die Vorbohrung des STILFIX-Profils zum Einbau von Laufrollen, Scharnieren und Eckverbindern.

F Profilé pour panneaux avec une épaisseur de paroi de 40 mm et une coupure à 45°.

1 Prêt à l'emploi en RAL9002 gris-blanc
2 Avec assise pour panneau sandwich épaisseur 40 mm.
3 Rainures en queue d'aronde pour joints de protection
4 Deux profils à 45° se vissent facilement à l'aide de raccords à équerre
5 Idéal pour la construction de portes coulissantes et pliantes
6 DIMAS permet le pré-perçage du profilé STILFIX pour l'installation de roues, de charnières et de raccords à équerre.

E Perfil para paneles con espesor de pared de 40 mm y corte de 45°.

1 Listo para usar en gris-blanco RAL9002
2 Con asiento para panel sándwich de 40 mm de espesor de pared.
3 Juntas a cola de Milano para sellos
4 Dos perfiles de 45 ° se atornillan fácilmente usando escuadras perforadas
5 Ideal para la construcción de puertas correderas y plegadizas.
6 DIMAS permite la perforación previa del perfil STILFIX para la instalación de ruedas, bisagras y escuadras.

RUS Профиль для панели из 40 мм резка 45°

1 Готовность к использованию, уже с предварительной окраской в бело-серую краску RAL9002
2 Гнездо для вставки заполняющей панели толщиной 40 мм
3 Желоб "ласточкин хвост" держателя уплотнителей
4 Угловой уплотнитель с отрезом на 45° с помощью всего лишь механических фиксажей на соответствующих крепежных уголках
5 Идеален для реализации ворот типа "BOOK" и "FOLDING"
6 С помощью DIMAS профиль STILFIX легко заранее префорируется для установки шарниров и крепежных уголков

DIMAS

I Dima per foratura profilo STILFIX

UK Template for STILFIX profile drilling
D Bohrschablone für STILFIX Profil
F Gabarit de perçage du profil STILFIX
E Plantilla de taladro para perfil STILFIX
RUS Шаблон для профильного сверления STILFIX

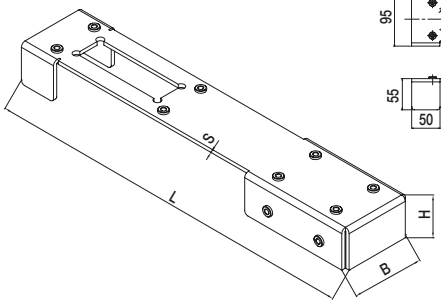

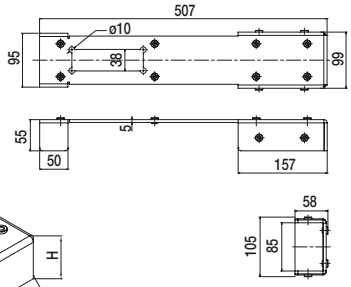

Articolo - Article		L	H	B	S		
Riferimento - Reference		mm				N°	Kg
DIMAS	KD IM A0 00	507	55	99	5	1	2,5

I Rinforzo per cerniera di mezzeria in acciaio per profilo STILFIX

UK Steel frame reinforcement for the central hinges in the STILFIX profile
D Rahmenverstärkung aus Stahl für die zentralen Scharniere im STILFIX Profil
F Renfort de cadre en acier pour les charnières centrales dans le profil STILFIX
E Refuerzo de marco en acero para las bisagras centrales en el perfil STILFIX
RUS Стальное усиление центрального шарнира для профиля STILFIX

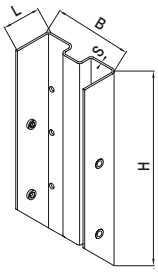

	Articolo - Article		L	B	H	S		
	Riferimento - Reference		mm				N°	Kg
STILFIX	28 CS	XT 00 20 81	38,5	81	200	2	8	4

I Squadretta grande in acciaio con foro per ruota o piastra rulli per profilo STILFIX

UK Big steel square with hole for wheel or roller plate on STILFIX profiles
D Großer Stahlwinkel mit Lochung für Laufrollen oder Führungsrollen im STILFIX Profil
F Grande équerre en acier avec trou pour poulies ou plaque de guidage pour profil STILFIX
E Angulo de acero grande con agujero para una rueda o para la placa con rodillos en perfiles STILFIX
RUS Большой стальной крепежный уголок для колеса или накатной плашки для профиля STILFIX

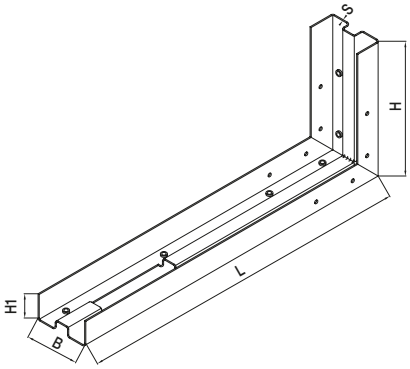

	Articolo - Article		L	B	H	H1	S		
	Riferimento - Reference		mm					N°	Kg
STILFIX	28 GS	XT 50 20 81	500	81	200	38,5	2	4	6,6

I Squadretta piccola in acciaio per profilo STILFIX

UK Small steel square for STILFIX profile
D Kleiner Stahlwinkel für STILFIX Profile
F Petite équerre en acier pour profil STILFIX
E Angulo de acero pequeño para perfil STILFIX
RUS Малый крепежный уголок из стали для профиля STILFIX

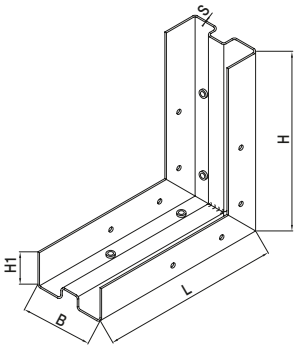

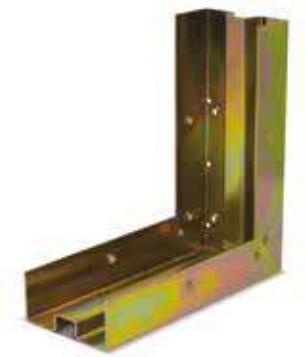

	Articolo - Article		L	B	H	H1	S		
	Riferimento - Reference		mm					N°	Kg
STILFIX	28 PS	XT 20 20 81	200	81	200	38,5	2	4	4

Squadretta rovesciata per porte senza scalino per profilo STILFIX

- UK Reversed square for doors without step for STILFIX profile
- D Invertierter Winkel für Schlupftüren ohne Stufe im STILFIX Profil
- F Équerre inverse pour porte piétonne sans marche pour profil STILFIX
- E Angulo invertido para puertas sin paso peatonal para perfil STILFIX
- RUS Опрокинутый крепежный уголок для ворот без уступа для профиля STILFIX

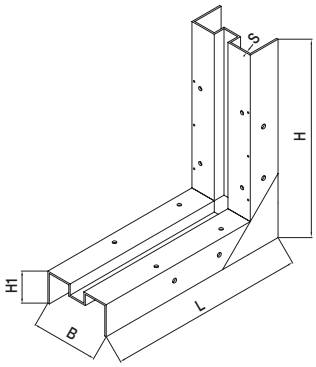

	Articolo - Article		L	B	H	H1	S		
	Riferimento - Reference		mm					N°	Kg
STILFIX	28 RS	XT 24 24 81	238,5	81	238,5	38,5	2	4	4,5

Montante laterale in alluminio

- I
- UK Lateral aluminium post
- D Seitlicher Alupfosten
- F Montant latéral en aluminium
- E Poste de aluminio lateral
- RUS Боковая стойка из алюминия

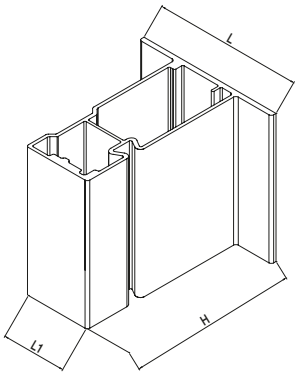

	Articolo - Article		L	L1	H	Descizione Description	
	Riferimento - Reference		mm				Kg
STILFIX	FERMAL 61	BW 11 13 61	112	52	130	Alluminio vernic. RAL9002 ML 6,10	29

Profilo per portoni a libro

- I
- UK Profile for folding doors
- D Füehrungsprofil fuer Falttueren
- F Guide pour porte accordéon
- E Guía cincada para puerta plegable
- RUS Профиль для складных ворот

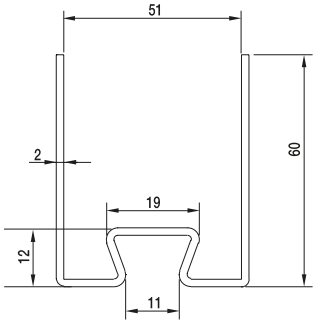

Articolo - Article		Descizione Description	Fasci Sheafs	
Riferimento - Reference			ML	Kg
67	BZ 60 55 00	Zincato da ML 6	120	360

I Guarnizione per portoni a libro per profilo STILFIX

UK Rubber gasket for folding doors for STILFIX profile

D Dichtung für Falttüren für STILFIX-Profil

F Joint de protection pour portes pliantes pour profil STILFIX

E Goma para puertas plegadizas para perfil STILFIX

RUS Прокладка для складных дверей для профиля STILFIX

Art. 240 S

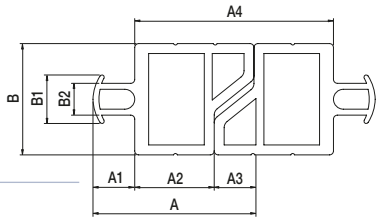

Art. 250 S

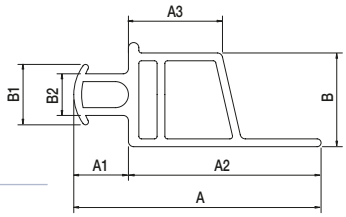

Articolo - Article		A	A1	A2	A3	A4	B	B1	B2	Abbinabile Combining		
Riferimento - Reference		mm									ML	Kg
240 S	BP 43 28 02	40,5	10,5	20	10	50	28	12	8	STILFIX	25	10
250 S	BP 25 40 00	47,5	10,5	37	18,1	-	18	12	8	STILFIX	50	18

STILFIX

I Guarnizione a pinna per profilo ALPHA STILFIX

UK Wing seal rubber for profile

D Flossefaltdichtung

F Joint de protection pour guide

E Perfil estanco con aleta especial guía

RUS Уплотнитель направляющей для

Art. 84

Art. 210S

Art. 84

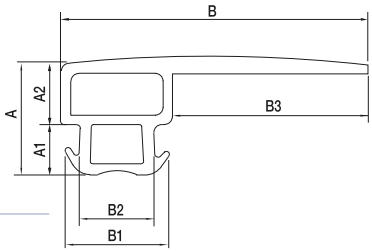

Art. 210S

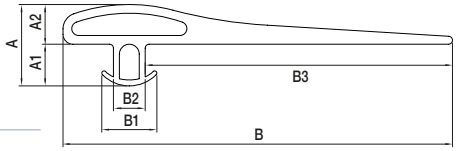

Articolo - Article		A	A1	A2	B	B1	B2	B3	Abbinabile Combining		
Riferimento - Reference		mm								ML	Kg
84	BP 32 96 00	30	12,5	17,5	80	28	18	50	ALPHA	10	6
210 S	BP 00 90 00	20,5	10,5	10	98	12	8	78	STILFIX	40	30

STILFIX

I Guarnizione dritta per chiusura inferiore e superiore

UK Straight rubber seal for lower and upper closing

D Gerade untere/obere Gummidichtung

F Joint droit en caoutschouc pour fermetures inférieure et supérieure

E Sello de goma recto para cierre superior y inferior

RUS Прямой уплотнитель для нижнего и верхнего закрытия

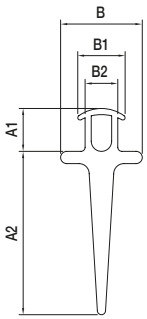

Articolo - Article		A1	A2	B	B1	B2	Abbinabile Combining		
Riferimento - Reference		mm						ML	Kg
220 S	BP 20 50 00	10,5	40	20	12	8	STILFIX	30	11

STILFIX

Guarnizione per battuta portoni

I Bump stop rubber seal
UK Seitliche Gummidichtung
D Joint anti pince doigts
F Sello de goma para cierre lateral
E Резиновое уплотнение
RUS

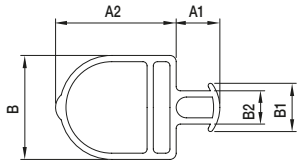

	Articolo - Article		A1	A2	B	B1	B2	Abbinabile Combining		
	Riferimento - Reference		mm						ML	kg
STILFIX	230 S	BP 25 40 MO	10,5	29	25	12	8	STILFIX	30	11

Guarnizione per oblò per pannello

I Seal rubber for the panel window
UK Gummiprofil fuer Fenster
D Joint pour hublot
F Perfil para mirilla
E Уплотнитель для окон для складных ворот
RUS

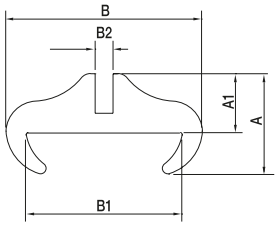

Articolo - Article		A	A1	B	B1	B2		
Riferimento - Reference		mm					ML	kg
83	BP 26 40 00	37	22	54	40	8÷10	25	25

I Deviatore per portoni a libro a fissaggio superiore per profilo ALPHA

UK Deviator for folding doors with upper fastening for ALPHA profile
D Umleiter für Falttore mit obiger Befestigung für ALPHA Profil
F Déviateur pour porte pliante à fixation supérieure pour profil ALPHA
E Desviador para puertas plegadizas a fijación superior para perfil ALPHA
RUS Девиатор для складных дверей с верхним креплением для профиля ALPHA

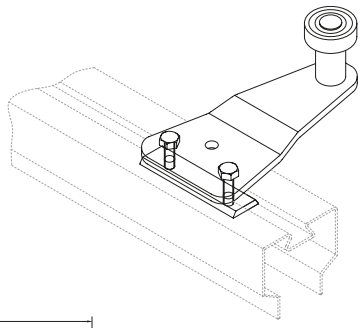

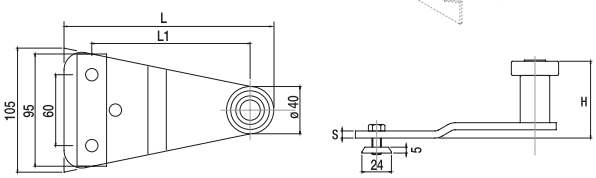

Articolo - Article		H	L	L1	S		
Riferimento - Reference		mm				N°	Kg
78/S	DT 17 13 60	65	170	134	6	10	9
78/SM	DT 20 13 60	113	198,5	162	8	10	9

I Deviatore per portoni a libro per profilo STILFIX

UK Deviator for folding doors for STILFIX profile
D Umleiter für Falttore mit STILFIX profil
F Déviateur pour porte pliante avec profil STILFIX
E Desviador para puertas plegadizas para perfil STILFIX
RUS Девиатор для складных ворот для профиля STILFIX

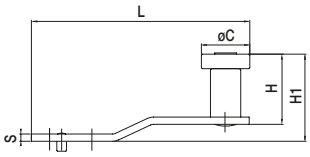

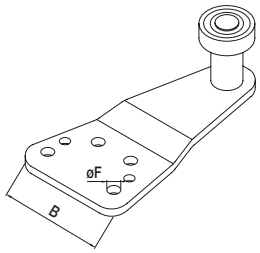

Articolo - Article		L	B	H	H1	S	øC	øF		
Riferimento - Reference		mm							N°	Kg
10 PS	DT 17 13 61	175	95	58	72	6	40	8	10	8
10 GS	DT 18 20 60	207	98	58	65	6	40	8	10	9

I Tubo di rinforzo per fissaggio deviatore

UK Reinforcement tube for the tightening of deviators
D Verstärkungsrohr zum Fixieren des Umleiters
F Tube de renfort pour le serrage des déviateurs
E Tubo de refuerzo para apretar los deviadores
RUS Упрочненная труба для фиксажа девиатора

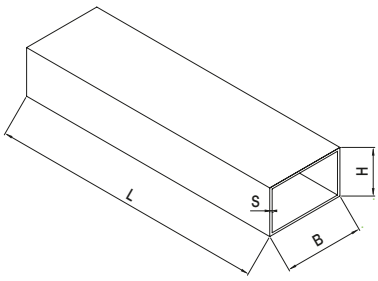

Articolo - Article		L	B	H	S		
Riferimento - Reference		mm				N°	Kg
10 TS	TT 80 30 00	300	80	30	1,5	8	7

Aste inferiori manigliate dritte

I Lower rod with straight handle
UK Untere Stange mit geradem Griff
D Tige inférieure avec poignée droite
F Varilla inferior con tirador recto
E Ригель НИЖНИЙ
RUS

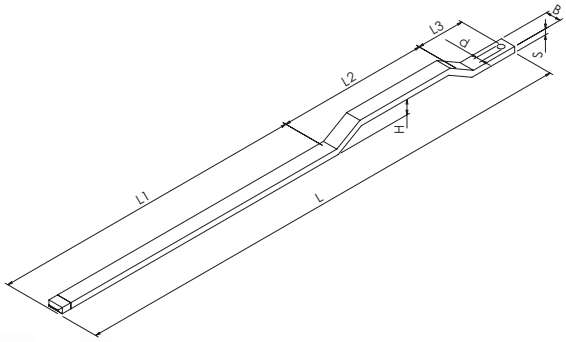

Articolo - Article		d	B	S	H	L	L1	L2	L3	Abbinabile Combining		
Riferimento - Reference		∅	mm			ML	mm				N°	Kg
79	FT 25 10 PI	10,5	25	10	25	1,2	870	250	80	97 DX/SX	1	1,3
80	FT 30 10 PI	10,5	30	10	25	1,2	870	250	80	36/95 DX/SX	1	1,5

Aste inferiori manigliate disassate

I Lower rod with offset handle
UK Untere Stange mit versetztem Griff
D Tige inférieure avec poignée décalé
F Varilla inferior con tirador desplazado
E Ригель НИЖНИЙ
RUS

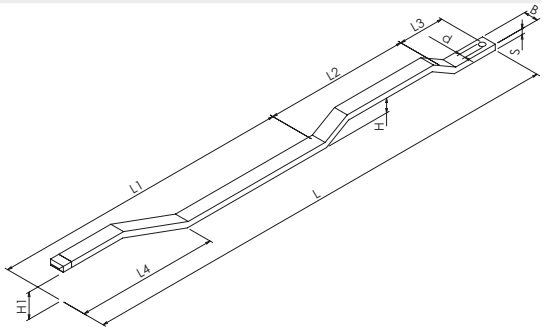

STILFIX

Articolo - Article		d	B	S	H	H1	L	L1	L2	L3	L4	Abbinabile Combining		
Riferimento - Reference		∅	mm				ML	mm					N°	Kg
79/33 S	FT 25 10 P1	10,5	25	10	25	23	1,2	870	250	80	235	97 DX/SX	1	1,3
79/77 S	FT 25 10 P2	10,5	25	10	25	67	1,2	870	250	80	290	97 DX/SX	1	1,3
80/75	FT 30 10 PPI	10,5	30	10	25	36	1,2	870	250	80	230	36/95 DX/SX	1	1,5

Aste superiori

I Upper rod
UK Obere Verriegelungs Stange
D Barre supérieure
F Barra superior
E Ригель верхний
RUS

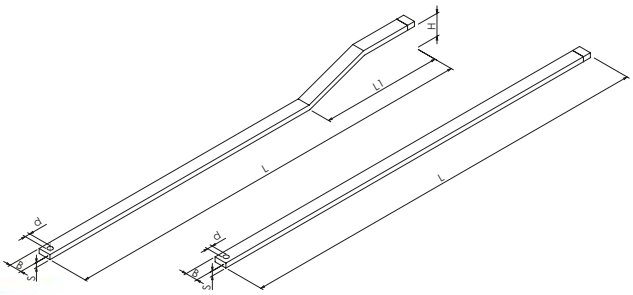

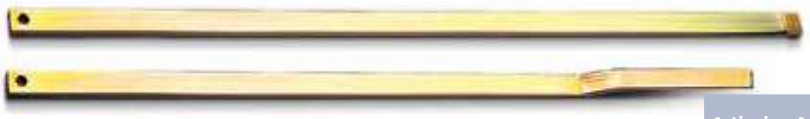

STILFIX

Articolo - Article		d	B	S	H	L	Abbinabile Combining		
Riferimento - Reference		∅	mm			ML		N°	Kg
81	FT 25 10 PS	10,5	25	10	-	4,8	97 DX/SX	1	4,8
81/S	FT 25 10 PS3	10,5	25	10	23	4,8	97 DX/SX	1	4,8
82	FT 30 10 PS	10,5	30	10	-	4,8	36/95 DX/SX	1	5,5
82/P	FT 30 10 PP	10,5	30	10	66,5	4,8	36/95 DX/SX	1	5,5
82/G	FT 30 10 PG	10,5	30	10	77,5	4,8	36/95 DX/SX	1	5,5
82/M	FT 30 10 PM	10,5	30	10	99	4,8	36/95 DX/SX	1	5,5

Puntale in zama

- I End element zama
- UK Endelement zama
- D Element terminal zama
- F Elementos zama
- E Наконечник из зама
- RUS

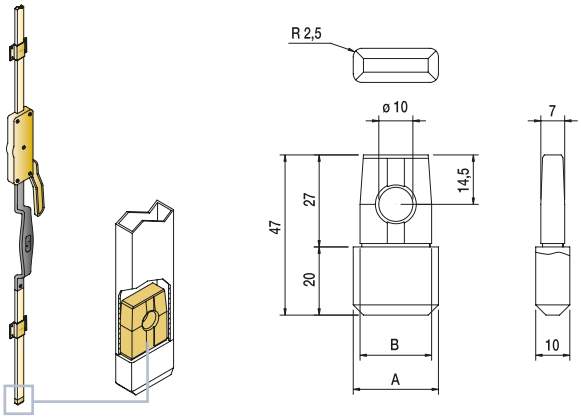

Articolo - Article		A	B		
Riferimento - Reference		mm		N°	Kg
79/25	PT 25 47 Z0	25	21	50	3,3
80/30	PT 30 47 Z0	30	26	50	3,8

Puntale per asta superiore 25x10 per portone a libro

- I
- UK Plug for top rods 25x10 for folding doors
- D Endelement für obere Stangen 25x10 für Falttüren
- F Élément terminal pour barres supérieures 25x10 pour portes pliantes
- E Tapa para barras superiores 25x10 para puertas plegadizas
- RUS Наконечник для верхнего стержня 25x10 для складных ворот

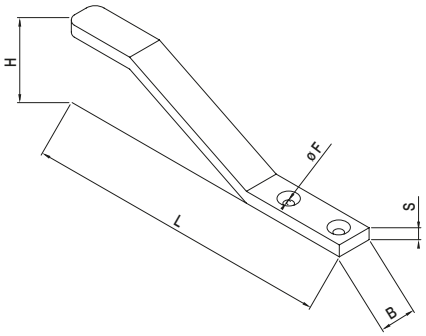

STILFIX

Articolo - Article		L	H	B	S	F		
Riferimento - Reference		mm				∅	N°	Kg
81 PS	FT 25 10 1S	230	50	25	10	8,5	1	0,4
81 GS	FT 25 10 2S	225	59	25	10	8,5	1	0,4

Incontro a pavimento per aste

- I
- UK Floor meeting point for rods
- D Verriegelungsblech
- F Butée au sol pour barres
- E Topes de acero cincado o inoxidable con fijación a suelo para atornillar
- RUS Упор напольный для ригеля

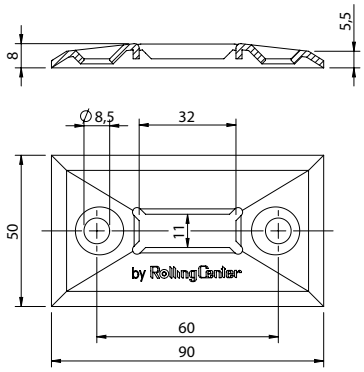

Articolo - Article		Abbinabile Combining		
Riferimento - Reference			N°	Kg
75	PZ 80 40 00	79/80	50	3,6

I Scorriasta per aste 25x10 per portone scorrevole ed a libro

UK Rod guide 25x10 for sliding or folding door

D Stangenschlaufe 25x10 für Schiebe- Falttüren

F Guide coulissant pour barre pour crémone 25x10 pour porte pliante et coulissante

E Soporte para barras 25x10 para puertas deslizantes o plegadizas

RUS Направляющая для стержней 25x10 для раздвижных и складных ворот

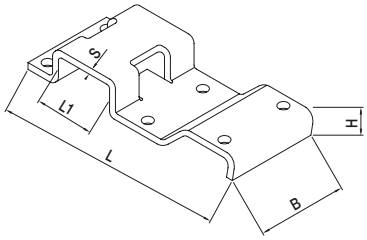

STILFIX

Articolo - Article		L	L1	H	B	S		
Riferimento - Reference		mm					N°	Kg
61 S	PT 10 40 00	105	26,5	9	40	2	50	4

I Scorriasta terminale per aste 25x10 tipo alto per portone a libro con guida a pavimento

UK Terminal rod guide for rod 25x10 for folding door with floor track

D Endstangenschlaufe 25x10 für Falttüren mit unterer Führung

F Guide coulissant terminal pour barre 25x10 pour porte pliante avec guidage au sol

E Terminal para barra 25x10 para puertas plegadizas conducidas al suelo

RUS Концевая направляющая для стержней 25x10 высокого типа для складных ворот с напольной направляющей

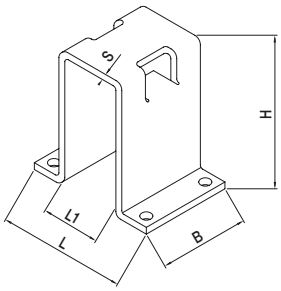

STILFIX

Articolo - Article		L	L1	H	B	S		
Riferimento - Reference		mm					N°	Kg
61 TS	PT 10 40 30	57	26,5	60	40	2	20	2